平成２４年度茨城県スポーツ少年団スポーツ大会　バレーボール競技

期日　平成２４年１２月１５日・１６日
会場　古河市三和ふれあいスポーツセンター体育館
古河市中央体育館
八千代町総合体育館
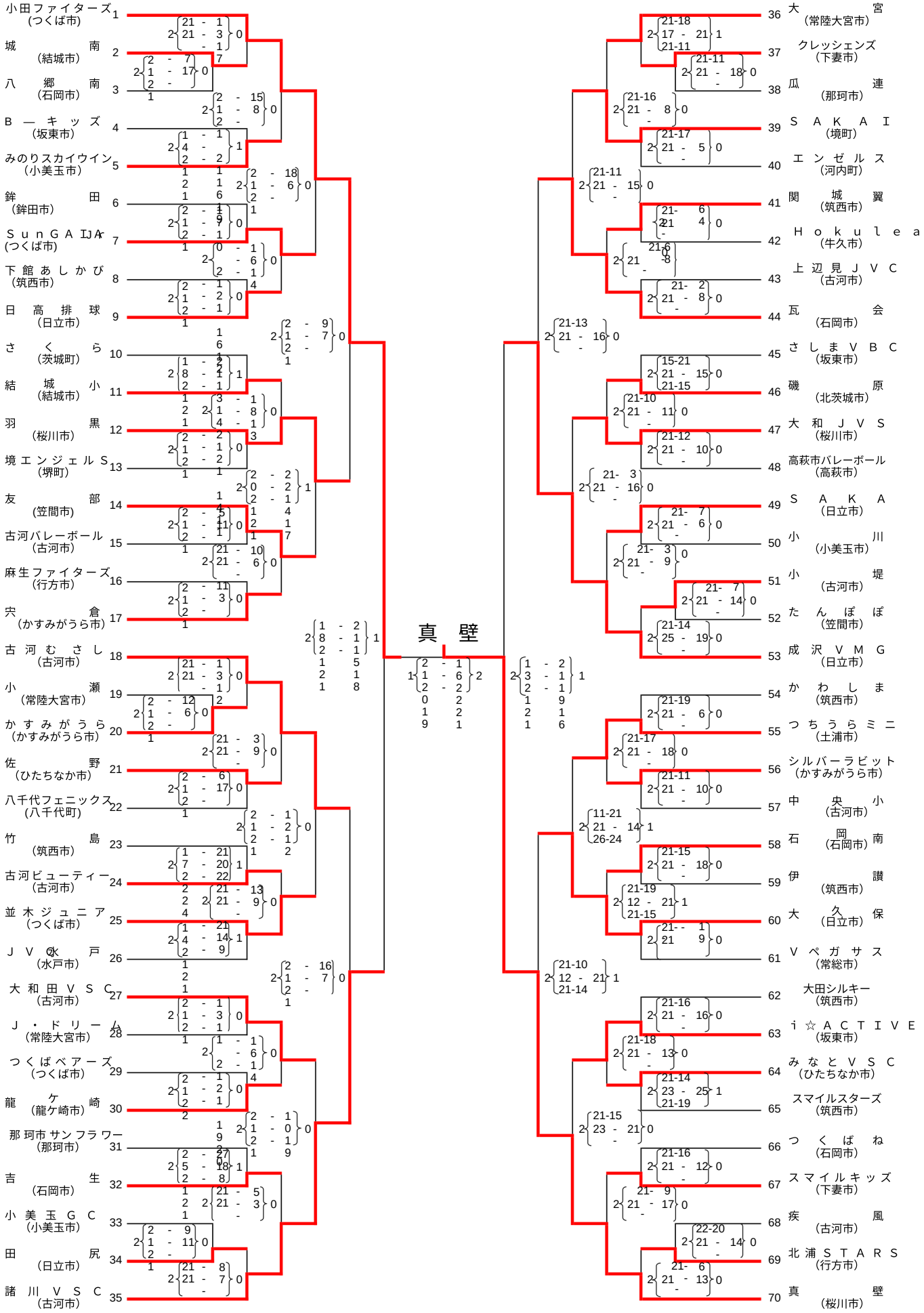
【小学女子（競技）】